Բազրիք Բq_1

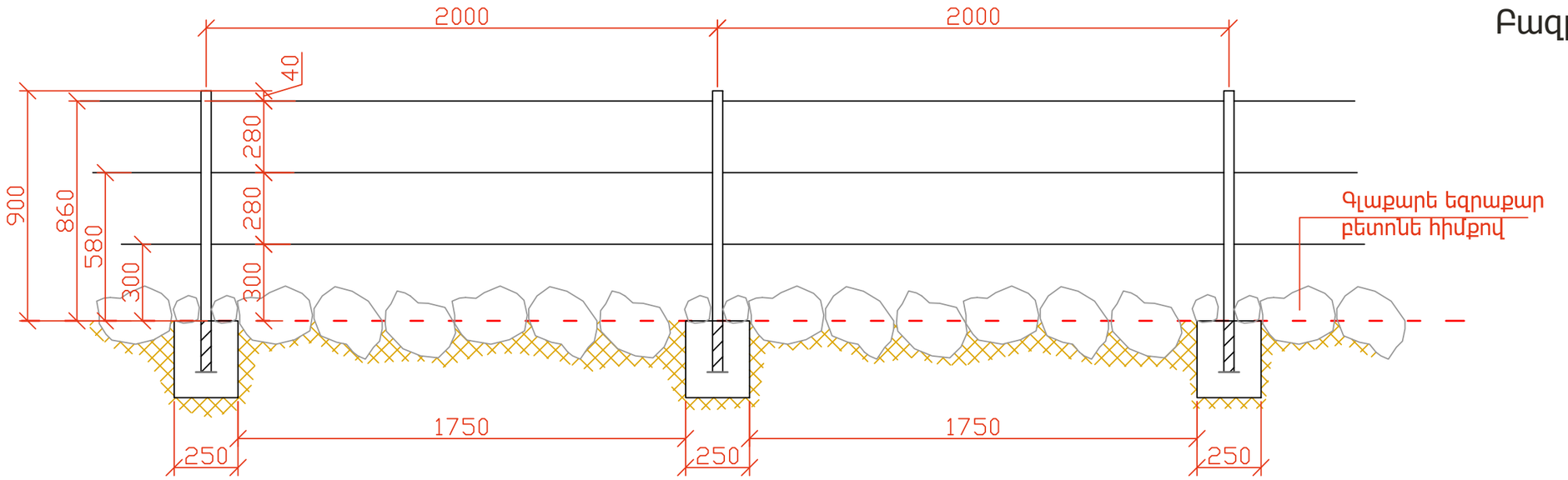

Բազրիք Բq_1 սեսք դիմացից (ֆրագմենտ)

Բազրիք Բq_1 Կտրվածք

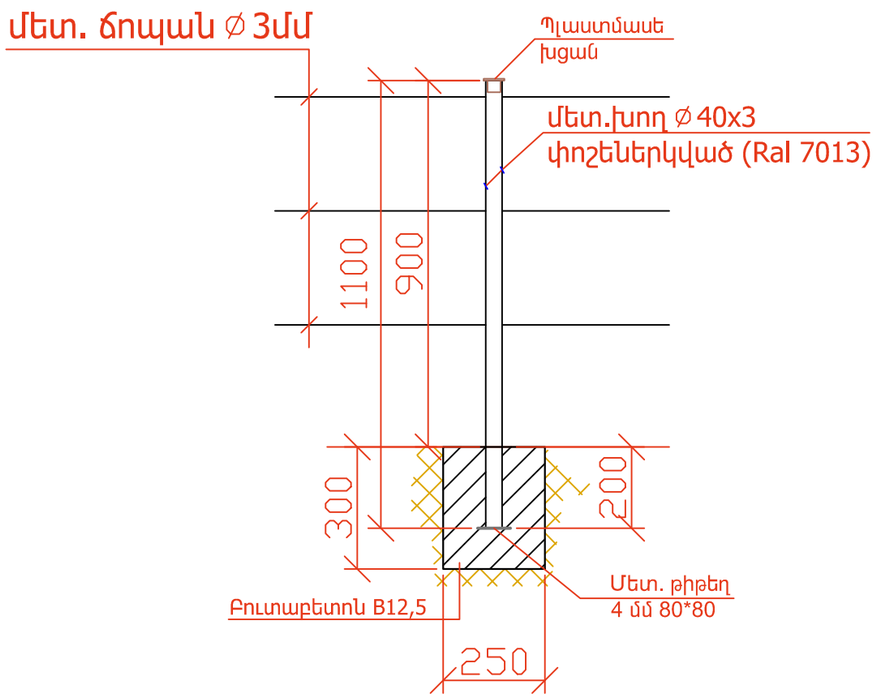

Մ 1:10

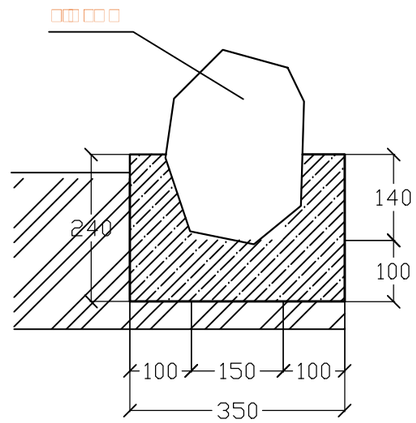

Չափ.մ.	Մաս.թ.	Թերթեր	Փաստ.	Ստորագր.	Ամսաթիվ	Պատվիրատու՝ Երևանի քաղաքապետարան /N ԵՔ-ԲԸՀԱՇՁԲ-16/1			
Ն.Գ.Ճ.		Հ. Հովսեփյան			Երևանի կենդանաբանական այգու Արջերի և գայլերի նոր ազատավանդակի նախագիծ		Էտապ	Թերթ	Թերթեր
Ճարտարապետ		Ա. Օբազյան					ՃՇ	49	68
Նախագծող		Ն. Սարդարյան			Բազրիք Բq_1 Գլաքարե եզրաքար բետոնե հիմքով Մ 1:10		<<Սուֆետ>> ՍՊԸ		